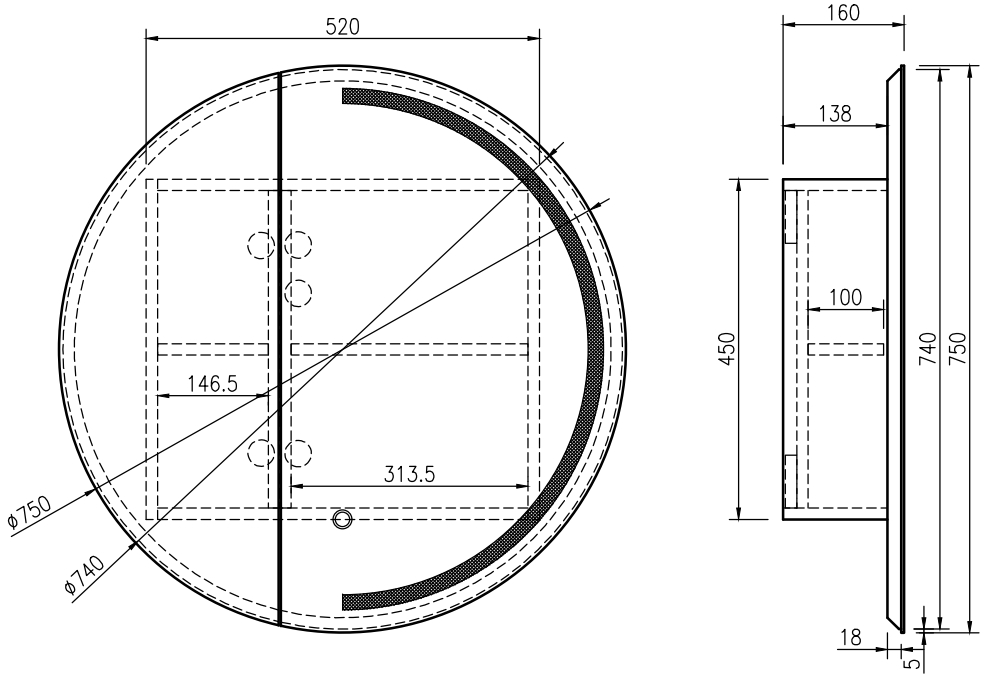
520
146.5
313.5
ø750
ø740
160
138
100
450
740
750
18
5